ХОЛДИНГОВАЯ
КОМПАНИЯ
«АвтоКрАЗ»

АВТОМОБИЛЬ-ШАССИ **КрАЗ-6322 (КрАЗ-63221)**
CHASSIS **KrAZ-6322 (KrAZ-63221)**

Передняя и задняя подвески – зависимые, на двух продольных полуэллиптических рессорах, передняя с двумя гидравлическими амортизаторами, задняя – балансирного типа.

Рулевой механизм – механический, с гидравлическим усилителем.

Тормозная система – 2-х проводная с раздельным пневматическим приводом.

Рабочая система –тормозные механизмы барабанного типа, с внутренними колодками.

Стояночный тормоз – трансмиссионный тормоз барабанного типа на выходном валу раздаточной коробки; привод механический.

Вспомогательный тормоз – дроссельного типа, привод пневматический, установлен в системе выпуска газов.

Front and rear suspensions– dependent, on two longitudinal semielliptical springs, front– with two hydraulic shock absorbers, rear– balancer type.

Steering gear – mechanical with hydraulic booster.

Brake system – two-conductor with separate air-operated drive.

Service brake – drum-type brake gears with inner shoes.

Parking brake – drum-type transmission brake on output shaft of the transfer case, mechanically driven.

Auxiliary brake – throttle-type, air-operated drive, installed in exhaust system.

Автомобиль–шасси высокой проходимости КрАЗ–6322 (КрАЗ–63221) предназначен под монтаж различных установок и может эксплуатироваться по всем видам дорог, и бездорожью.

The KrAZ–6322 (KrAZ–63221) cross–country truck–chassis is intended for mounting of various special equipment and can be used on all kinds of roads.

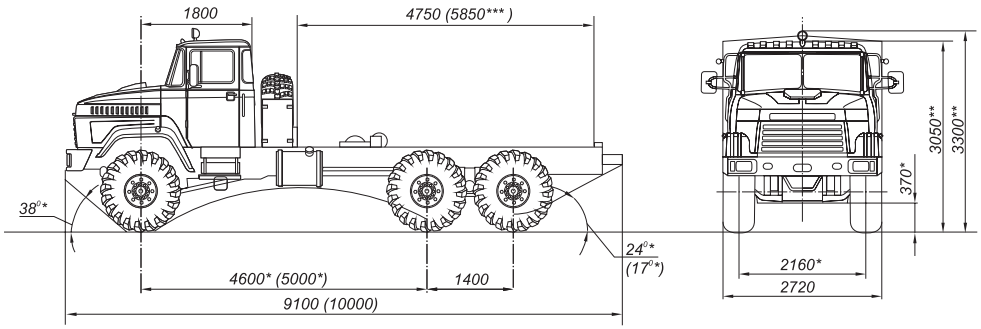

* full mass
** equipped condition
*** dimensions for chassis with long base KrAZ-63221

* размеры при полной массе
** размеры в снаряженном состоянии
*** размеры длиннобазного шасси КрАЗ-63221

KRAZ

HOLDYNG COMPANY «AvtoKrAZ»

КрАЗ-6322 КрАЗ-63221 техническая характеристика		KrAZ-6322 KrAZ-63221 specifications
Колесная формула	6x6	Wheel arrangement
Масса снаряженного автомобиля, кг	11500	Truck curb mass, kg
– передаваемая через шины переднего моста, кг	6100	– through front axle tyres, kg
– передаваемая через шины тележки, кг	5400	– through bogie tyres, kg
Масса автомобиля полная, кг	23000	Truck full mass, kg
– передаваемая через шины переднего моста, кг	7000	– through front axle tyres, kg
– передаваемая через шины тележки, кг	16000	– through bogie tyres, kg
Грузоподъемность, кг	11300	Load carrying capacity, kg
Конструктивно допустимая грузоподъемность, кг	13000	Designally permissible payload, kg
Двигатель дизельный, V–образный, с турбонаддувом	ЯМЗ–238Д (EURO–0) ЯМЗ–238ДЕ2 (EURO–2)	Engine V–shaped, diesel, turbocharged
Число цилиндров	8	Number of cylinders
Рабочий объем, л	14,86	Engine displacement, L
Мощность, кВт (л.с.) при 2100 мин$^{-1}$	243 (330)	Power, kW (h.p.) – at 2100 min^{-1}
Максимальный крутящий момент двигателя, Н*м (кгс*м) ЯМЗ–238Д при 1200–1400 мин$^{-1}$ ЯМЗ–238ДЕ2 при 1100–1300 мин$^{-1}$	 1225 (125) 1274 (130)	Maximum engine torque, N*m (kgf*m) at 1200–1400 min^{-1} ЯМЗ–238Д at 1100–1300 min^{-1} ЯМЗ–238ДЕ2
Мощность брутто по SAE J816, кВт (л.с.) при 2300 мин$^{-1}$	265 (360)	Gross power under SAE J816, kW (h.p.) at 2300 min^{-1}
Максимальный крутящий момент брутто по SAE J816 Н*м (кгс*м) при 1200–1400мин$^{-1}$	1305 (133)	Maximum engine torque under SAE J816, N*m (kgf*m) at 1200–1400 min^{-1}
Напряжение бортовой сети, В	24	Voltage, V
Сцепление – однодисковое, сухое		Clutch –1–disk, dry
Коробка передач – механическая, двухдиапазонная, восьмиступенчатая		Gear box – mechanical, 2–range, 8–speed
Передаточные числа коробки передач	7,30; 4,86; 3,50; 2,48; 2,09; 1,39; 1,00; 0,71	Gear box ratios
Задний ход	10,46; 2,99	Backward running
Ведущие мосты – центральные, двухступенчатые, односкоростные, с межколёсными блокируемыми дифференциалами, средний мост проходного типа		Axles drives – central, 2–stage, 1–speed, with interwheel lockable differentials, through–type intermediate axle.
Передаточное число главной передачи	8,173	Final drive ratio
Передаточные числа раздаточной коробки	0,95/1,31	Transfer case ratios
Раздаточная коробка механическая, двухступенчатая с межосевым блокируемым дифференциалом		Transfer case – mechanical, 2–shift, with interaxle lockable differential
Шины	530/70R21	Tyres
Топливный бак, л	2 x 250	Fuel tank, L
Максимальная скорость, км/ч	80	Maximum speed, km/h
Максимальный преодолеваемый подъем, %	58	Maximum negotiable upgrade slope, %
Контрольный расход топлива, л/100 км	40,0	Control fuel consumption, L/100 km
Радиус поворота, м	13,5 (14,0)	Turning radius, m
Глубина преодолеваемого брода с твердым дном, м	1,2	Depth of crossing ford with the hard bottom, m

Климатическое исполнение: умеренное и тропическое, температура окружающего воздуха от –45°С до +50°С.

Kind of climatic version: temperate "У" and tropic "Т", ambient temperature from – 45°С up to +50°С.

По требованию заказчика автомобиль может комплектоваться: предпусковым подогревателем; дополнительным отопителем кабины; шинами увеличенной грузоподъемности 550/75R21; централизованной подкачкой шин; задним и боковыми защитными устройствами.

On the customer's demand, the truck may come complete with the prestarting preheater; cab additional heater; enlarged payload tires 550/75R21; centralized tires pumping; rear and side protective devices.